微型多元支付驗票機

Micro Payment Validator

TV1QR

大眾運輸商業應用

搭配黃通通app使用

微型多元支付驗票機係宏碁智通於準大眾運輸營運環境中，提倡無紙交易並整合多家票證公司及支付公司之解決方案。其可被廣泛應用於計程車、撥召公車、需求反應式運輸服務、復康巴士、長照交通車等眾多準大眾運輸商業應用場域。

功能說明

- 電子票證交易：支援多元票證，如：「悠遊卡」、「一卡通」，也支援銀行聯名卡自動加值功能
- 行動支付交易：支援電子支付及第三方支付，如：「LINE Pay」、「街口支付」、「悠遊付」
- 支援多種營運規則：一般票卡扣款 / 社福點數扣抵 / 最低扣款金額設定 / 單一票卡於限定時間內無法重複交易
- 行車軌跡紀錄：支援軌跡紀錄功能，用戶可於維運系統查詢
- 藍牙計費器連動：計費器跳表金額可連動黃通通APP進行扣款，駕駛無需自行輸入避免錯誤
- 通過NCC及票證公司驗證

多元支付 | 操作簡單 | 交易安全 | 輕鬆管理

燈號與聲響提示

- 讀卡機具備綠、藍、黃、紅等燈號，可識別成功、失敗、網路連線狀態
- 讀卡機具備蜂鳴器，當作業完成後會發出嗶聲提示

螢幕訊息顯示

- 清楚讓司機 / 乘客確認交易扣款資訊
- 卡機運作訊息顯示（連線、登入、扣款狀態）

黃通通系統服務Yellow Pass

驗票機搭配黃通通App，提供司機進行扣款交易流程

- App雙系統支援：iOS 和 Android
- 單一操作多功能介面：電子票證扣款及扣點、行動支付扣款 / 票卡餘額、餘點查詢 / 歷史交易查詢 / 結帳上傳 / 即時訊息通知
- 維運系統：可讓車隊所有駕駛即時收到訊息 / 設定車隊、車號、卡機相關配對資訊 / 設定車隊營運參數 / 交易、補助、軌跡報表產製

acer iTS
宏碁智通股份有限公司
http://www.acerits.com
Email：contact@acerits.net
TEL:886-2-26963690
FAX:886-2-26963691
221 新北市 汐止區 新台五路一段94號23樓

微型多元支付驗票機

Micro Payment Validator

TV1QR

大眾運輸商業應用

產品規格

硬體

處理器	NXP i.MX 8M Plus Cortex A53 @1.8GHz
記憶體	1GB
儲存空間	4G eMMC MLC
顯示器	128 x 64 Backlight Graphical LCD
讀卡器	4 SAM Slots
	ISO/IEC 14443-A up to 848 kBit/s, MIFARE
通訊接口	Ethernet 10/100/1000 MHz
	802.11 b/g/n 2.4 GHz Wireless LAN (Optional)
條碼種類	二維：QR Code / Data Matrix / PDF417 / Maxicode / Micro PDF417 / Aztec
	一維：GS1 DataBar(RSS) / Code 39 / Code 93 / Code 128 / Interleaved 2 of 5 / Industrial 2 of 5 / Matrix 2 of 5 / codebar (NW7) / UPC-A / UPC-E / UPC / EAN / JAN / EAN8 / EAN13 / EAN128 and more
指示燈	Power LED x1 (Green)
	Status LED x4 (Green、Blue、Yellow、Red)
音效	Buzzer x1

設備尺寸

95mm X 47mm X 140mm

電源

5V /1.5A

環境

工作溫度	0℃ ~ 55℃
保存溫度	-20℃ ~ 70℃
工作濕度	10% ~ 90% (non-condensing)

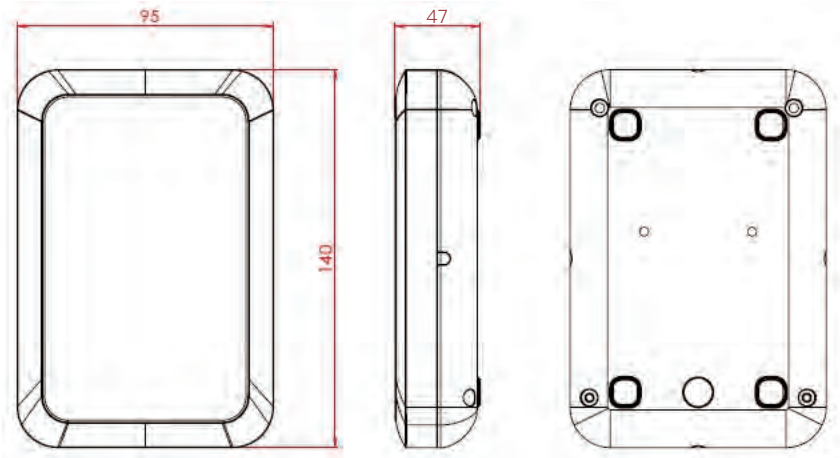

acer iTS 宏碁智通股份有限公司
http://www.acerits.com
Email：contact@acerits.net
TEL:886-2-26963690
FAX:886-2-26963691
221 新北市 汐止區 新台五路一段94號23樓

微型多元支付驗票機

Micro Payment Validator

TV1QR

小額商業應用

可搭配揪吉嗶嗶app使用

微型多元支付驗票機係宏碁智通於小額支付營運環境中，提倡無紙交易並整合多家票證公司及支付公司之解決方案。其可被廣泛應用於商店、攤商等眾多小額商業應用場域，也可應用於無人化管理場域，例如：販賣機、遊戲機、充電樁....應用場域。

功能說明

- 電子票證交易：支援多元票證，如：「悠遊卡」、「一卡通」，也支援銀行聯名卡自動加值功能
- 行動支付交易：支援電子支付及第三方支付，如「LINE Pay」、「街口支付」、「悠遊付」
- 支援多種營運規則：扣款 / 退款 / 退款期限與密碼設定
- 提供存取發票載具與印製電子發票服務
- 通過NCC及票證公司驗證

多元支付 | 操作簡單 | 交易安全 | 輕鬆管理 | 電子發票

燈號與聲響提示

- 讀卡機具備綠、藍、黃、紅等燈號，可識別成功、失敗、網路連線狀態
- 讀卡機具備蜂鳴器，當作業完成後會發出嗶聲提示

螢幕訊息顯示

- 清楚讓商家/消費者確認交易扣款資訊
- 卡機運作訊息顯示（連線、登入、扣款狀態）

揪吉嗶嗶系統服務JJBB

驗票機搭配揪吉嗶嗶App，提供商店進行扣款交易流程

- App雙系統支援：iOS 和 Android
- 單一操作多功能介面：電子票證及行動支付扣款、退款 / 票卡餘額查詢 / 歷史交易查詢 / 結帳上傳 / 即時訊息通知 / 電子發票開立
- 維運系統：可讓店家所有店員即時收到訊息 / 設定商店、卡機相關配對資訊 / 設定商店營運參數 / 報表產製

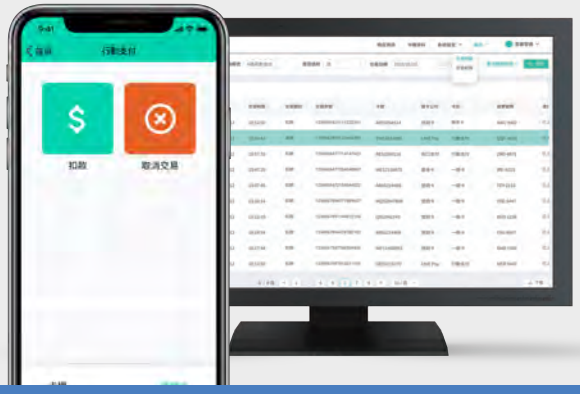

acer iTS
宏碁智通股份有限公司

http://www.acerits.com
Email：contact@acerits.net

TEL:886-2-26963690
FAX:886-2-26963691

221 新北市 汐止區 新台五路一段94號23樓

微型多元支付驗票機

Micro Payment Validator

TV1QR

小額商業應用

產品規格

硬體

處理器	NXP i.MX 8M Plus Cortex A53 @1.8GHz
記憶體	1GB
儲存空間	4G eMMC MLC
顯示器	128 x 64 Backlight Graphical LCD
讀卡器	4 SAM Slots
	ISO/IEC 14443-A up to 848 kBit/s, MIFARE
通訊接口	Ethernet 10/100/1000 MHz
	802.11 b/g/n 2.4 GHz Wireless LAN (Optional)
條碼種類	二維：QR Code / Data Matrix / PDF417 / Maxicode / Micro PDF417 / Aztec
	一維：GS1 DataBar(RSS) / Code 39 / Code 93 / Code 128 / Interleaved 2 of 5 / Industrial 2 of 5 / Matrix 2 of 5 / codebar (NW7) / UPC-A / UPC-E / UPC / EAN / JAN / EAN8 / EAN13 / EAN128 and more
指示燈	Power LED x1 (Green)
	Status LED x4 (Green、Blue、Yellow、Red)
音效	Buzzer x1

設備尺寸

95mm X 47mm X 140mm

電源

5V /1A

環境

工作溫度	0℃ ~ 55℃
保存溫度	-20℃ ~ 70℃
工作濕度	10% ~ 90% (non-condensing)

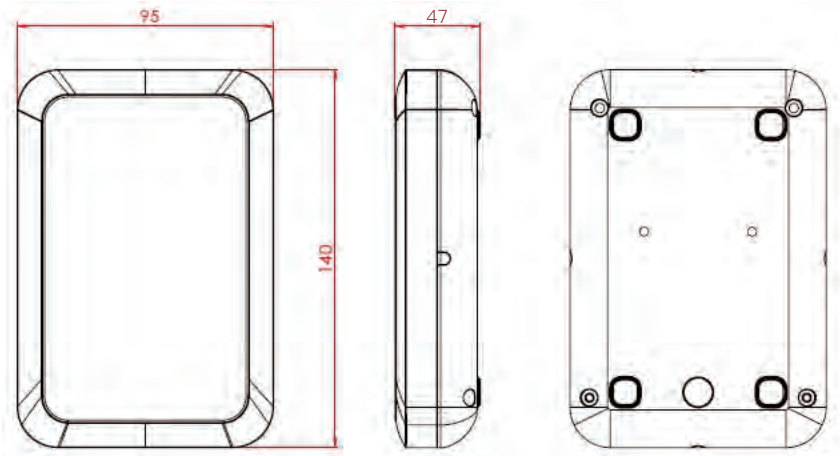

acer | iTS
宏碁智通股份有限公司

http://www.acerits.com
Email：contact@acerits.net

TEL:886-2-26963690
FAX:886-2-26963691

221 新北市 汐止區 新台五路一段94號23樓